Falz Falz Falz Falz

Digital SmartHandle 3062

Scandinavian Oval

21.07.21
BSI1990539

ALLEGION

Simons≡Voss technologies

WARNUNG

■ Durch fehlerhaft montierte/programmierte Komponenten kann der Zutritt durch eine Tür verspert bleiben. Für Folgen eines versperrten Zutritts wie Zugang zu verletzten oder gefährdeten Personen, Sachschäden oder anderen Schäden haften die Simons≡Voss Technologies GmbH nicht.
■ Verwenden Sie Ersatzbatterien nicht erneut, laden Sie sie nicht auf, verbrennen/zerglühen Sie sie nicht, öffnen und/oder verbrennen oder kurzschließen.
■ Verwenden Sie nur Simons≡Voss empfohlene/gegeben Ersatzteile. Lithium-Knopfzellen können in nur zwei Stunden zu schweren Verletzungen führen. Batterie von Kindern fernhalten. Wenn Fach nicht sicher schließt: Nicht weiterverwenden und von Kindern fernhalten. Falls eingeschluckt oder in Körperteil, Medizinische Hilfe aufsuchen.
■ Explosionsgefahr durch falschen Batterietyp. Nur 2 x CR2450 ersetzen.

HINWEIS

■ Das Smarthandle darf nur für den vorgesehenen Zweck, das Öffnen und Schließen von Türen verwendet werden. Jeder andere Einsatz ist untersagt.
■ Für die volle Funktionalität zu gewährleisten muss das Smarthandle mit einem sabotagesicheren Panikschloss (SVP-Schloss) kombiniert werden. Beachten Sie auf die Kontrollmaßnahmen/-pflichten der Schlosshersteller (nach EN 179).
■ Einbau, Programmierung und Batteriewechsel dürfen nur durch geschultes Fachpersonal durchführen.
■ Für Schäden durch fehlerhafte Montage oder Installation haftet die Simons≡Voss Technologies GmbH nicht.
■ Vermeiden Sie die Montage in der Nähe von Schaltnetzteilen oder metallischen Oberflächen.
■ Bei der Montage ist darauf zu achten, wenn die Außenseite feucht werden kann (wer wenden die Kabelanschlüsse und Stecker in den Innenbereich ausragen. Die Innenseite darf nicht feucht oder nass werden!
■ Die Montage darf nicht in Bereichen mit ätzen mit Cl, Fluäre, Feuchtigkeit, Laugen und Säuren in Verbindung bringen!
■ Die Elektronik darf nicht mechanisch belastet oder anderweitig beschädigt werden.
■ Die Montage kann bei Einbeziehöhlen mit Klemmunss schwierigkeitg verbunden sein. Montage nicht beabsichtigt bei die Türdicke sorg sehr passgenaue Führung verlert.
■ Nicht an den Kabeln ziehen, beim Lösen von Steckverbindungen an den Kabeln, Kabelbruch und Kurzschlüsse vermeiden.
■ Zur Demontage Sie zum Batteriewechsel ausschließlich das Montagewerkzeug von Simons≡Voss verwenden.
■ Die Montage und Demontage von Schraubverbindungen können nicht ausgeschlossen und ohne Anleitung zugegeben werden.
■ Die deutsche Sprachfassung ist der Originalbetriebsanleitung. Andere Sprachen (Übersetzungen in der vertragssprache) und Übersetzungen der Originalbetriebsanleitung.
■ Die Sprache der Anleitung zur Installation, zum Einbau und zur Inbetriebnahme und/oder/gen Sie diese. Geben Sie diese Anweisungen und jegliche Anweisungen zur Wartung an den Benutzer weiter.
■ Die Geräte dürfen nicht mit dem Hausmüll entsorgt werden gemäß der europäischen Richtlinie 2012/19/EU bei einer kommunalen Sammelstelle für Elektro-Sondermüll/Bei Recycelt Sie defekte oder verbrauchte Batterien gemäß der europäischen Richtlinie 2006/66/EG. Beachten Sie die lokalen Bestimmungen zur getrennten Entsorgung von Batterien. Führen Sie die Verpackung einer umweltgerechten Wiederverwertung zu.

WAARSCHUWING

■ Door foutief geïnstalleerde en/of geprogrammeerde componenten kan de toegang tot de deur versperd blijven. Voor de gevolgen van versperde toegang bijvoorbeeld voor personen in gevaar of gewonden, materiële of andere schade is Simons≡Voss Technologies GmbH niet aansprakelijk.
■ De batterijen die worden geleverd, kunnen bij verkeerde behandeling tot brand- of ontbrandingsgevaar leiden. Deze batterijen mogen niet worden opgeladen, uit elkaar gehaald of verbrand of kortgesloten.
■ Gebruik alleen – Vervangingsgaar. Lithium knoopcellen kunnen in slechts twee uur tijd ernstig letsel/dood veroorzaken. Houd de batterij uit de buurt van kinderen. Als het batterijvak niet veilig sluit: Niet meer gebruiken en uit de buurt van kinderen houden. Bij inslikken of in enig deel van het lichaam: Zoek medische hulp.
■ Explosiegevaar door verkeerd type batterij. Gebruik alleen 2 x CR2450.

NOTE

■ De Smarthandle mag alleen voor het bedoelde gebruik, het openen en sluiten van deuren, gebruikt worden. Elk anderszoorg gebruik is niet toegestaan.
■ Om de volledige functionaliteit te garanderen moet de Smarthandle met een veiligheid paneelslot (SVP-slot) gecombineerd worden. Neem de Conformiteitsverklaring van de producent van het slot (overeenkomstig EN 179) in acht.
■ De montage, de programmering en het vervangen van batterijen mogen alleen uitgevoerd worden door deskundigen!
■ Voor beschadiging als gevolg van foutieve montage of installatie is Simons≡Voss Technologies GmbH niet aansprakelijk.
■ Vermeid de montage in de buurt van schakelaar voedingen of metalen oppervlakken.
■ Gebruik de WP-variant als de buitenkant vochtig kan worden. Het uitsteken van de aansluitkabels en/of stekker mag niet ontstaan. Geen binnenkant mag nat worden of nat worden!
■ Elektronica en componenten niet aanraken of met olie, vet, vocht, zuren en/of logen in aanraking laten komen!
■ De Elektronica mag niet mechanisch belast worden of op een andere manier worden beschadigd.
■ De montage kan bij inbeziehöhlen/-nut klem een beetje moeilijk zijn. De klem nooit mechanisch bewerken, anders verliezt de deurlock zijn precieze passing!
■ Niet aan de bedrading trekken bij het loosnalen van verbindingen aan de kabels bewegen en aan de voeding uhrenen.
■ Om de montage te vereenvoudigen/te versnellen utsulsnel het montagegereedschap van Simons≡Voss gebruiken.
■ Aanpassingen of nieuwe technische ontwikkelingen zijn niet uit te sluiten en worden dan ook niet uitgesloten.
■ De Duitse bakeriet is de originele handleiding. Andere talen (zoals/en in de contractteksten) zijn vertalingen van de originele instructies.
■ Lees en volg alle installatie-, installatie- en inbedrijfstellingsinstructies. Geef deze instructies en eventuele onderhoudsinstructies door aan de gebruiker.
■ Voer het apparaat niet af als huishoudelijk afval, maar overeenkomstig de Europese Richtlijn 2012/19/EU bij een gemeentelijke inzamelpunt voor elektronisch afval/Recycle de defecte of gebruikte batterijen in overeenstemmingmet de Europese richtlijn 2006/66/EG. Neem de plaatselijke bepalingen in acht voor de gescheiden afvoer van batterijen. Voer de verpakking af naar een instantie voor milieuvriendelijke recycling.

WARNING

■ Incorrectly fitted/programmed components may prevent the door from being locked. Simons≡Voss Technologies GmbH is not liable for the consequences of blocked access such as access to injured or endangered persons, material damage or other damage.
■ The batteries supplied can lead to fire or explosion if handled incorrectly. Do not recharge, open, heat, burn or short-circuit these batteries.
■ Dangerous substances – hazard of internal burns. Included lithium button cell batteries can cause severe injuries/death within just two hours. Keep children away from battery. If battery compartment doesn't close properly, don't use and keep children away. If probably swallowed/within body: Seek medical help.
■ Risk of explosion due to incorrect battery type. Only use 2 x CR2450.

NOTICE

■ Smarthandle may only be used for its intended purpose: opening and locking doors. No other use is permitted.
■ To guarantee full functionality, Smarthandle with a self-locking panic lock to guarantee all functions work correctly. Observe the lock manufacturer's Declaration of Conformity as per EN 179.
■ Only specialist trained personnel may carry out installation and programming or replace the batteries.
■ Simons≡Voss Technologies GmbH accepts no liability for any damage caused by incorrect installation or assembly.
■ Avoid mounting near switching power supplies or metallic surfaces.
■ Use the WP-variant if the outside can become damp. Here, the cable connections and plugs are pulled into the interior. The inside must not become damp or wet!
■ The electronic and mechanicscomponents do not allow them to come into contact with oil, paint, moisture, alkalis or acids.
■ The electronics must not be subject to mechanical stress or damaged in any way.
■ It may be difficult to install in inner/inner locks with a retaining nut. Never modify the retaining nut as it will no longer fit properly otherwise.
■ Do not pull on cabling when detaching plug-in connections, take hold of the plugs and carefully disconnect.
■ Only use the Simons≡Voss installation tool to disassemble or replace the batteries.
■ Modifications or further technical developments cannot be excluded and are not excluded without prior notice.
■ The German language version is the original instruction manual. Other languages (drafting in the contract language) are translations of the original instructions.
■ Read and follow all installation, installation, and commissioning manuals. Pass these instructions and any maintenance instructions to the user.
■ Do not dispose of the devices in household waste. Recycle the defective/used batteries in accordance with the European Directive 2012/19/EU. Observe local regulations on separate disposal of batteries. Take the packaging to an environmentally responsible recycling point.

AVERTISSEMENT

■ Les composants mal montés/mal programmés peuvent bloquer l'accès par une porte. La société Simons≡Voss Technologies GmbH décline toute responsabilité quant aux conséquences d'un accès bloqué par exemple, accès pour les personnes blessées ou en danger, dommages matériels ou autres dommages.
■ En cas de manipulation impropre, les piles neuves peuvent provoquer un incendie ou des brûlures ! Ne pas recharger, ouvrir, chauffer, brûler ou mettre en court-circuit.
■ Substances dangereuses – Risque de brûlures. Les piles bouton au lithium peuvent causer des blessures graves ou la mort en deux heures seulement. Tenir les piles hors de portée des enfants. Si le compartiment ne se ferme pas correctement : Ne pas utiliser et garder hors de portée des enfants. En cas d'ingestion ou dans une partie quelconque du corps : consulter un médecin.
■ Risque d'explosion dû à un mauvais type de batterie. Utilisez uniquement 2 x CR2450.

REMARQUE

■ La Smarthandle ne doit être utilisée qu'aux fins prévues, à savoir l'ouverture et la fermeture des portes. Toute autre utilisation est interdite.
■ Afin de garantir un fonctionnement optimal, la Smarthandle doit être combinée avec une serrure anti-panique (serrure SVP). Veuillez respecter la déclaration de conformité du fabricant de serrures (selon EN 179).
■ Le montage, la programmation et le remplacement des piles doivent être exclusivement effectués par du personnel qualifié !
■ Simons≡Voss Technologies GmbH décline toute responsabilité pour les dommages occasionnés par un montage ou une installation impropre.
■ Évitez le montage à proximité d'une alimentation à découpage ou de surfaces métalliques.
■ Utilisez la variante WP si l'extérieur peut devenir humide. Ici, les connexions et les prises sont tirées à l'intérieur. L'intérieur ne doit pas devenir humide ou mouillé !
■ Ne pas mettre l'électronique les pièces en contact avec de l'huile, de la peinture, de l'humidité, des solutions alcalines ou des acides.
■ L'électronique ne doit pas être soumis à des pressions mécaniques ou être d'une manière quelconque abîmé.
■ Le montage de la Smarthandle peut s'avérer difficile en présence de serrure à moitié avec rois de serrage. Ne jamais manipuler mécaniquement la pièce de serrage car la bakélite risquerait alors de ne plus s'intégrer parfaitement !
■ Ne tirez pas sur les fils ; lorsque vous débranchez tirez les fiches et prenez-les avec précaution.
■ Lors du démontage et respectivement lors du remplacement des piles utiliser impérativement les outils de montage de Simons≡Voss.
■ Des modifications et des développements techniques ne peuvent pas être exclus et peuvent être mis en œuvre sans préavis.
■ La version en langue allemande du mode d'emploi est l'original. Les autres langues (rédaction dans la langue du contrat) sont des traductions des instructions originales.
■ Lisez et respectez les instructions d'installation, d'installation et de mise en service. Transmettez ces instructions et toutes les instructions de maintenance à l'utilisateur.
■ Ne jetez pas les appareils avec vos ordures ménagères mais dans un point de collecte communal pour appareils électriques et électroniques spécialement conformément à la directive européenne 2012/19/UE. Recyclez les piles défectueuses ou usées conformément à la directive européenne 2006/66/CE. Veuillez tenir compte des dispositions locales applicables concernant la collecte séparée des piles. Recyclez l'emballage d'une manière écologique.

VARNING

■ Felaktigt installerade och/eller programmerade komponenter kan leda till att dörrar spärras. Simons≡Voss Technologies GmbH ansvarar inte för konsekvenserna av felaktig installation såsom spärrad tillträde till skadade personer i riskzon/utsatta personer, materiella skador eller andra typer av skador.
■ De batta batterierna kan orsaka brand eller förbränsladr om de hanteras felaktigt. Dessa batterier ska inte laddas upp, demonteras, tas bort, värmas upp, bränna eller kortslutas!
■ Farliga ämnen – risk för inre brännskador. Inkluderat litiumknappcellsbatterier kan orsaka allvarliga skador/dödsfall inom bara två timmar. Hålla barn borta från batteriet. Om batterifacket inte stängs ordentligt: Använd inte och hålla barn borta. Om det troligen svalts / inom kroppen: Sök läkare.
■ Explosionsrisk vid grund av felaktig batterityp. Använd endast 2 x CR2450.

OBSERVERA

■ Smarthandle bör endast användas för avsett syfte, det vill säga för att öppna och stänga dörrar. Produkten får inte användas för andra ändamål.
■ För att garantera en fullständig funktionalitet bör Smarthandle kombineras med en SVP-lås (nödlås). Iakttag tillverkarens kontrollåtgärder/-skyldigheter (enligt EN 179).
■ Montering, programmering och batteribyte får endast utföras av behörig personal.
■ Simons≡Voss Technologies GmbH haftar ej för skador som uppstår till grund av felaktiv montering eller installering.
■ Undvik montering i närheten av kopplingsströmförsörjningar eller metallytor/ytor.
■ Om WP-versionen. Hvis yttersidan kan blas vid fukt! Ett hål i ytterbeklädnad fördelsemo sig tillsmäre inö. Inte/ändrin inö ikke blive fuktig eller våt!
■ Elektronik och komponenter ska inte komma i kontakt med olja, fett, fukt, syror, lut eller syror.
■ Elektroniken ska ikke belastes mekanisk eller på anden måde.
■ Montering kan vare en smule svårm för indbrödder med/-/-/-

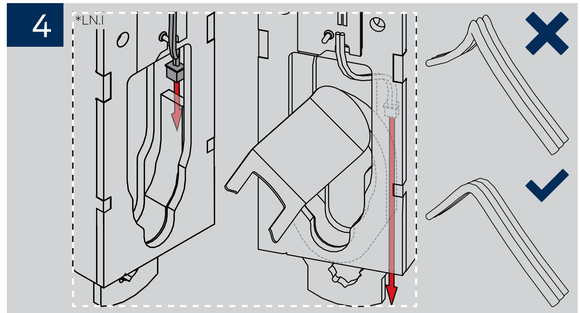
4
*LN

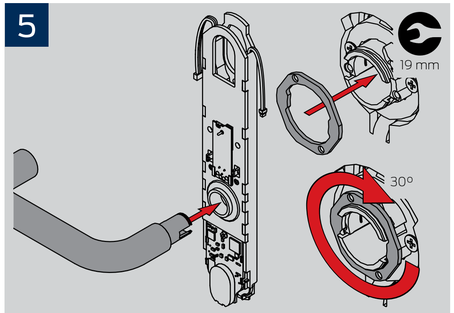
5
19 mm
30°

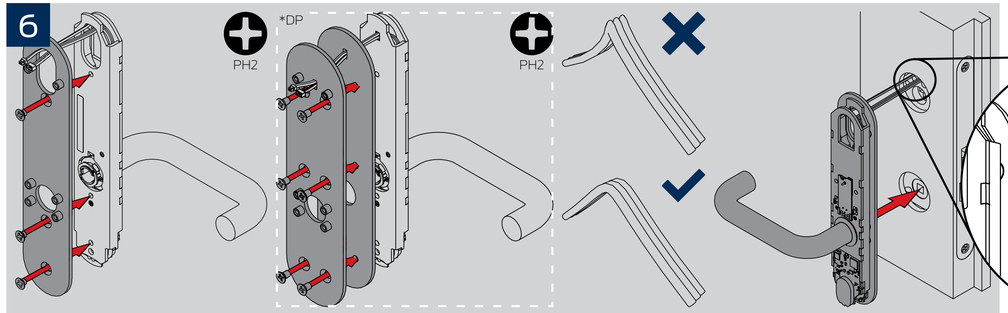
6
PH2
*DP
PH2

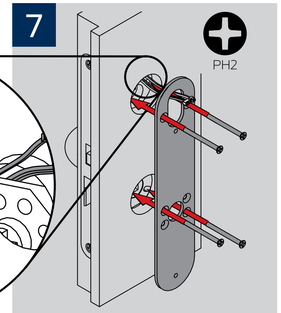
7
PH2

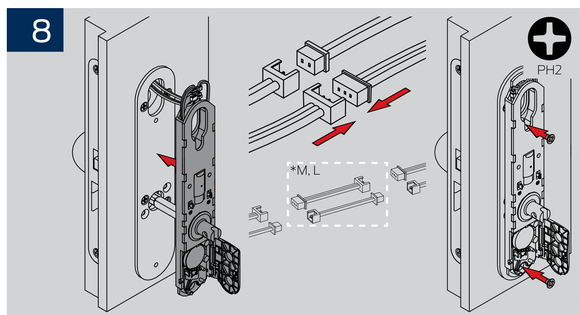
8
PH2
*M, L

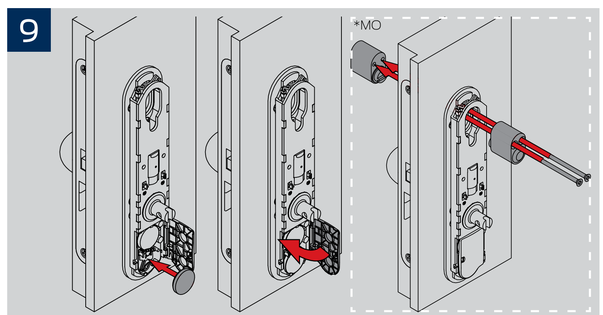
9
*MO

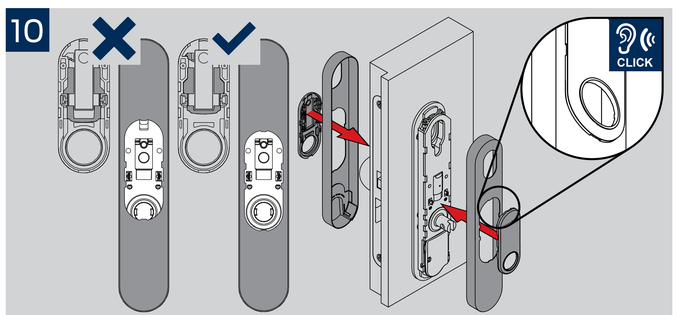
10
CLICK

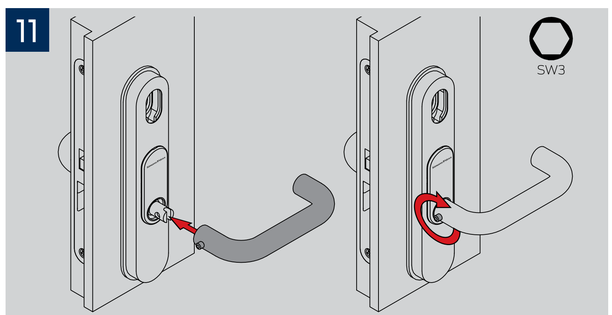
11
SW3