Digital SmartHandle 3062

RMO

21.07.21
BS11.999054

ALLEGION

Simons Voss technologies

⚠ WARNUNG

■ Dieses Feststellgerät montieren und oder programmierte Komponenten kann die Zutritt durch eine Tür verspert bleiben. Für Folgen eines versperrten Zutritts wie Zugang zu verletzten oder gefährdeten Personen, Sachschaden oder anderen Schäden haftet der Simonsvoss Technologies GmbH nicht.
■ Verletzungsgefahr durch Einklemmen und Quetschen bei Montage und Betätigung eingegriffe gesteiten. Die Batterieschacht kann aufsaugen, öffnen, entfernen, verbrennen oder kurzschließen!
■ Explosionsgefahr durch unsachgemäßgeraffte Enthaltene Lithium-Knopfzellen können in nur zwei Stunden zu schweren Verätzungen führen. Batterie von Kindern fernhalten. Wenn Fach nicht sicher schließt: Nicht mehr benutzen und von Kindern fernhalten! Falls evtl. verschluckt oder in Körperteil: Medizinische Hilfe aufsuchen.
■ Explosionsgefahr durch falschen Batterietyp. Nur 2× CR2450 ersetzen.

HINWEIS

■ Das Smarthandle darf nur für den vorgesehenen Zweck, das Öffnen und Schließen von Türen genutzt werden. Im anderen Gebrauch ist nicht zulässig.
■ Um die volle Funktionalität zu gewährleisten, muss das Smarthandle montiert und programmiert werden. Nur so kann es ordnungsgemäß verwendet werden. Achten Sie auf die Kontrollanzeigung der Schließzylinder (nach EN 170).
■ Einbau, Programmierung und Batteriewechsel dürfen nur durch geschultes Fachpersonal erfolgen.
■ Nur das mitgelieferte geeignete Montage-oder installation halfter die Simonsvoss Technologies GmbH nicht.
■ Vermeiden Sie die Montage in der Nähe von Schaltnetzteilen oder anderen elektronischen Geräten.
■ Verwenden Sie die VP-Variante, wenn die Außenseite feucht werden kann. Hier werden die Kabelanschlüsse und Sieben in den Innenbereich gezogen. Die Innenseite darf nicht feucht oder nass werden!
■ Elektronik/Batterie nicht berühren oder mit Öl, Farbe, Feuchtigkeit, Lösungsmittel oder Fett in Berührung bringen.
■ Die Elektronik darf nicht mechanisch bearbeitet oder verändernsig beschädigt werden.
■ Die Batterie darf nicht mit Einsteckschlüssern mit Klemmnuss schwenggängig ist. Klemmnuss niemals mechanisch bearbeiten, da die Dichtet sonst seine passgenaue Führung verliert.
■ Nicht an den Kabeln ziehen, beim Lösen von Steckverbindungen an den Steckern anfassen und diese vorsichtig entziehen.
■ Nur die mitgelieferten Kabel, Schrauben und Dichtungen aus/schließt das Montagewidung von Simonsvoss verwenden.
■ Änderungen bzw. technische Weiterentwicklungen können nicht ausgeschlossen und ohne Ankündigung umgesetzt werden.
■ Die deutsche Sprachfassung ist die Originalbetriebsanleitung. Andere Sprachfassungen sind Übersetzungen. Montageanleitung und Betriebsanleitungen der Originalbetriebsanleitung.
■ Lesen Sie alle Anweisungen zur Installation, zum Einbau und zur Inbetriebnahme und befolgen Sie sie sorgfältig. Bewahren Sie die Anleitungen und ggfs. Anweisungen zur Wartung an den Benutzer weiter.
■ Entsorgen Sie das Gerät nicht mit dem Hausmüll, sondern gemäß der europäischen Richtlinie 2012/19/EU bei einer kommunalen Sammelstelle für Elektro-Sondermüll. Recycelen Sie defekte oder entwachte Batterien gemäß der Richtlinie 2006/66/EG. Beachten Sie die lokalen Gesetze und Bestimmungen zur gemeinsamen Entsorgung von Batterien. Führen Sie die Verpackung einer umweltgerechten Wiederverwertung zu.

⚠ WAARSCHUWING

■ Door foutief geïnstalleerde en/of geprogrammeerde componenten kan de doorgang door een deur geblokkeerd blijven. Voor gevolgen van een geblokkeerde toegang tot gewonden of personen in gevaar, materiële of andere schade is Simonsvoss Technologies GmbH niet aansprakelijk.
■ De batterijen die worden geleverd, kunnen bij verkeerde behandeling tot brand- of verbrandingsgevaar leiden. Deze batterijen mogen niet worden opgeladen, kortgesloten, geopend of verhitt worden.
■ Gevaarlijke stoffen – Verbrandingsgevaar. Lithium knoopcellen kunnen in slechts twee uur tijd ernstig letselschad veroorzaken. Houd de batterij uit de buurt van kinderen. Als het compartiment niet goed sluit: Niet gebruiken en uit de buurt van kinderen houden. Bij inslikken of in enig deel van het lichaam: Medische hulp!
■ Explosiegevaar door verkeerd type batterij. Gebruik alleen 2× CR2450.

NOTE

■ De Smarthandle mag alleen voor het bedoelde gebruik, het openen en sluiten van deuren, gebruikt worden. Een andersoorig gebruik is niet toegestaan.
■ Om de volledige functionaliteit te garanderen moet de Smarthandle met een altijdaangezet paneelslot (SVP-slot) geïnstalleerd worden. Neem alleen in deze combinatie in werking wat de produkten van het slot (overeenkomstig EN 170) is geschikt.
■ De montage, de programmering en het vervangen van batterijen mogen alleen vakgebieden worden door deskundigen.
■ Voor beschadiging als gevolg van foutieve montage of installatie is Simonsvoss Technologies GmbH niet aansprakelijk.
■ Vermijd montage in de buurt van schakelende voedingen of metalen oppervlakken.
■ Gebruik de VP-variant als de buitenkant vochtig kan worden. Hier worden de kabelverbindingen en siekkens in het inlenzer getrokken. De binnenkant mag niet vochtig of nat worden!
■ Elektronica en componenten niet aanraken of met olie, verf, vocht, bijtende substanties of zuren in verbinding brengen.
■ De behuizing van de elektronica mag niet beschadigd worden of op een andere manier veranderbaarsig.
■ De montage kan bij inslekkesloten met klem een beetje moeilijk zijn. De klem moet mechanisch bewerken, anders verliest de deurlinck zijn precieze werking.
■ Als u aan de bedrading trekkers, bij het loosmaken van verbindingen aan de stekkers beetpakken en de voorzichtig uitnemen.
■ Voor demontage of vervanging van batterijen uitsluitend het meegeleverde geschikte montage-of installatiehalfter.
■ Aanpassingen of nieuwe technische ontwikkelingen zijn niet uit te sluiten en worden gewijzigd zonder aankondiging.
■ De Duitse taalversie is de originele handleiding. Andere talen (vertalen in de contracttaal) zijn vertalingen van de originele instructies.
■ Lees alle aanwijzingen voor installatie, inbouw en ingebruikneemstructies. Geef deze instructies en eventuele onderhoudsinstructies door aan de gebruiker.
■ Voer het apparaat niet af als huishoudelijk afval, maar overeenkomstig de Europese Richtlijn 2012/19/EU bij een gemeentelijke inzamelpunt voor elektronisch afval. Recycle defecte of ontwaarde batterijen volgens de Europese Richtlijn 2006/66/EG. Neem de plaatselijke bepalingen in acht voor de gezamenlijken afvoer van batterijen. Voer de verpakking af naar een milieuvriendelijke recycling.

⚠ WARNING

■ Mounting through a door may stay blocked due to incorrectly fitted and/or incorrectly programmed components. Simonsvoss Technologies GmbH is not liable for the consequences of blocked access such as access to injured or endangered persons, material damage or other damage!
■ Danger of injury due to pinching and crushing. Do not mount incorrectly. Do not recharge, open, heat, burn or short circuit these batteries.
■ Dangerous substances - hazard of internal burns. Included lithium button cells can cause severe internal burns within just two hours. Keep batteries out of children away from battery. If battery compartment doesn't close properly, don't use and keep children away. If probably swallowed/within body: Seek medical attention.
■ Risk of explosion due to incorrect battery type. Only use 2× CR2450.

NOTICE

■ Smarthandle may only be used for its intended purpose: opening and locking doors. No other use is permitted.
■ Smarthandle must be combined with a self-locking panic lock to guarantee all functions work correctly. Observe the lock manufacturers' specifications (according to EN 170).
■ Only trained specialists may carry out installation and programming or replace the batteries.
■ Simonsvoss Technologies GmbH accepts no liability for any damage caused by incorrect fitting or installation.
■ Avoid mounting near switching power supplies or metallic surfaces.
■ Use the VP-variant if the outside can become damp. Here, the cable connections and plugs are pulled into the interior. The inside must not be damp or wet!
■ Do not touch electronics/components, do not allow them to come into contact with oil, paint, moisture, alkali or acids.
■ The electronics must not be subject to mechanical stress or damaged in any way.
■ It may be difficult to install on mortise locks with a retaining nut. Never modify the retaining nut as it will no longer fit properly otherwise.
■ Do not pull on cabling; when detaching plug-in connections, take hold of the plugs and carefully remove.
■ Only use the Simonsvoss installation tool to disassemble or replace the battery.
■ Modifications or further technical developments cannot be excluded and may be implemented without notice.
■ The German version is the original manual, the original instruction manual. Other languages (shifting in the contract language) are translations of the original instructions.
■ Read all the follow all installation, installation, and commissioning instructions. Pass these instructions and any maintenance instructions to the user.
■ Do not dispose of the device in the household waste, but in accordance with the Europe Directive 2012/19/EU, at a municipal collection point for electronic waste as per European Directive 2012/19/EU. Recycle defective or used batteries in line with European Directive 2006/66/EC. Observe local regulations and provisions for disposal of batteries. Take the packaging to an environmentally responsible recycling point.

⚠ AVERTISSEMENT

■ Un montage/mise en fonctionnement/programmation/installation/montage/installation/montage/installation/montage

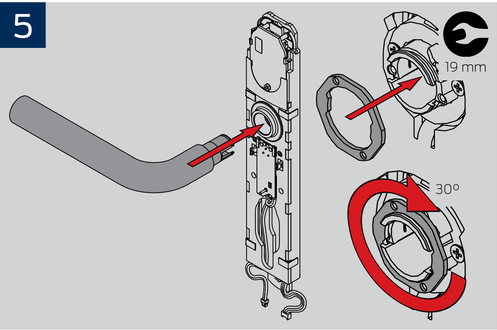
5
19 mm
30°

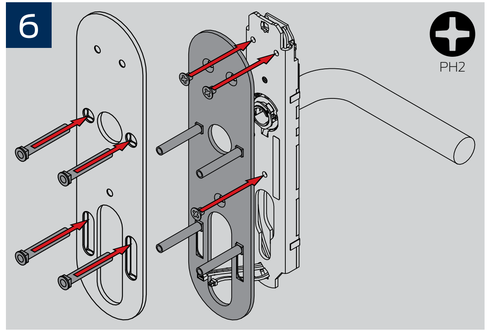
6
PH2

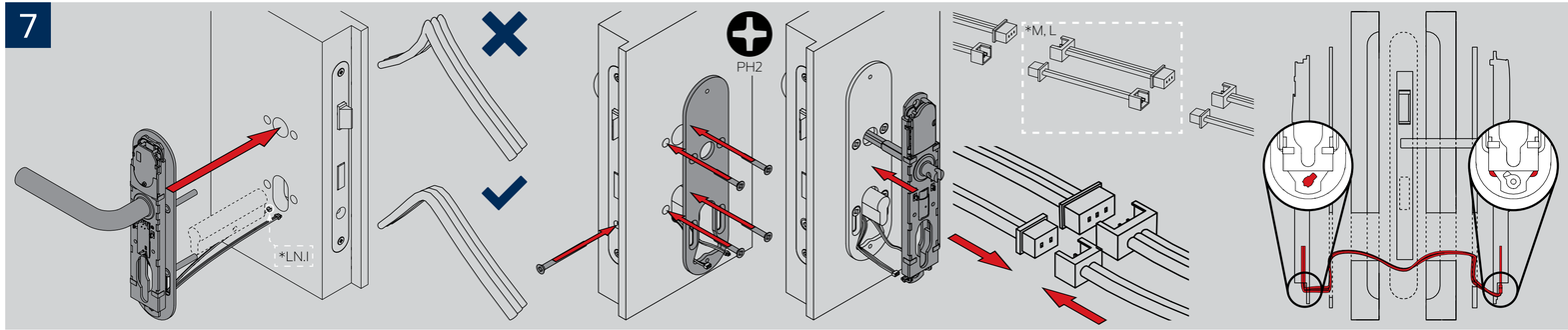
7
*LN.I
PH2
*M. L

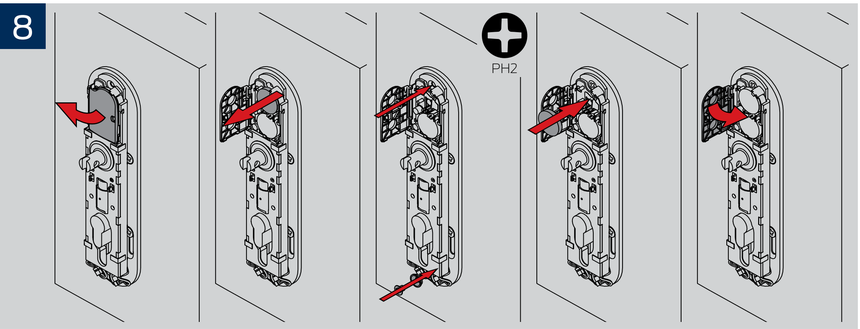
8
PH2

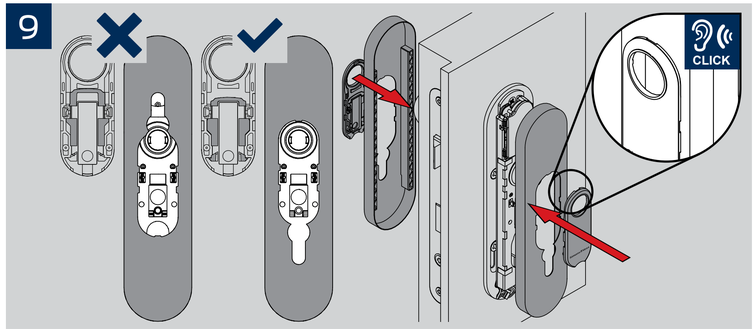
9
CLICK

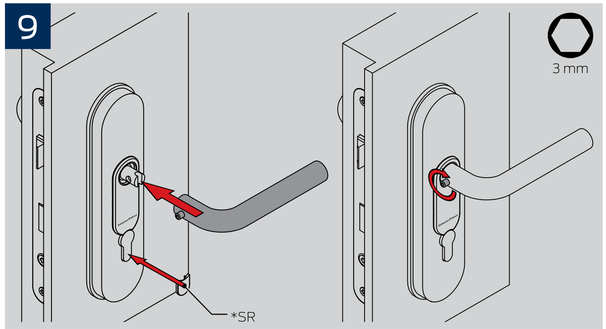
9
3 mm
*SR