NEXT GENERATION **KEYLESS.** NOW.

Digital Cylinder AX SMART**INTEGO**

The finest in keyless security

SimonsVoss technologies

THE FINEST IN KEYLESS SECURITY

FÖRDELAR NÄR DU ANVÄNDER DIGITALA LÅS:

Inga problem vid nyckelförlust

- Borttappade, förlorade eller stulna digitala nycklar kan spärras när som helst.
- Inga dyra byten av mekaniska cylindrar och nycklar.

Bättre kontroll och säkerhet

- I digitala låssystem med tillträdeskontroll kan nyckelinnehavarnas behörigheter anges individuellt.
- Med några få datorklick kan man bestämma för vem, var och när tillträdesbehörigheten gäller.

Ett tillträdesmedium för alla lås

- Samtliga låskomponenter kan aktiveras med en digital nyckel.
- Lämpligt för alla typer av dörrar, hissar, skåp, rullportar och skåpdörrar.

Enkel och snabb montering

- Digitala låskomponenter monteras lika snabbt och enkelt som vanliga utföranden.
- Montering på dörren sker utan nedskräpning och kablar, även vid eftermontering.

I 25 år har våra digitala låslösningar ersatt mekaniska låssystem. De har slagit igenom eftersom de uppfyller högsta anspråk på säkerhet, bekvämlighet och tillförlitlighet.

VÅRT ERBJUDANDE

Individuella säkerhetskrav kan vara mångsidiga – och precis så mångsidig och modulär är vår produktportfölj Resultat: flexibla tillträdeslösningar och intelligent säkerhet.

Vårt erbjudande är hållbart och framtidsorienterat:

- ”Made in Germany” garanterar produkter av hög kvalitet med lång livslängd och hög tillförlitlighet.
- Teknik som är i princip underhållsfri sörjer för effektiv drift.
- Vår support står alltid till tjänst om du har frågor.
- Tack vare ständiga innovationer och bakåtkompatibla systemkomponenter är våra koncept investeringssäkra.

DIGITAL CYLINDER AX

HÖG KVALITET, LÅNG LIVSLÄNGD, FRAMTIDSSÄKER

SimonsVoss-cylindern i den 5: e generationen har sett dagens ljus Utvecklad på den moderna AX-plattformen – grunden för banbrytande nyheter.

Digital Cylinder AX är den kraftfullaste cylindern hittills. Dessutom den mest användarvänliga. En ergonomisk och samtidigt kompakt knopp med optiska och akustiska signaler underlättar användningen.

Vi fäster även stor vikt vid material av hög kvalitet.
Det gör Digital Cylinder AX robust med lång livslängd och mycket låga driftkostnader.

I dag representerar Digital Cylinder AX den modernaste tekniken. Men framtiden är inget hinder. Den är rustad för nya framsteg och har teknisk potential för framtida innovationer.

Passa på att ta en titt. Ta reda på mer!

SÄKER OCH TILLFÖRLITLIG

IP 67

- Inkapslad aktuatorelektronik med integrerat Secure Element, skyddad i cylinderkärnan
- Secure Element lagrar den krypterade systeminformationen och är en del av den nya AX-säkerhetsarkitekturen. Det här speciella chipet är en integrerad del av autentiseringen och kan inte läsas av från utsidan
- Kärn- och profilborrskyddet är standardmässigt integrerat och skyddar mot externa angrepp. Bevisat angreppsmotstånd: Högsta klassificeringsnyckel 2 enligt standarden DIN EN 15684
- Extremt lång livslängd. 1 500 000 aktiveringar avseende mekanisk varaktig genomförda av ett externt provningsinstitut (DIN EN 15684 i högsta klass 6: 100 000 cykler)
- Skyddad mot väderpåverkan samt inträngande damm och vatten upp till kapslingsklass IP67 (tillfälligt nedsänkt i vatten; tillvalsutförande. WP)

Kärnborrskydd
Profilborrskydd
Secure Element

FRAMTIDSSÄKER KOMMUNIKATION

- // Tillgänglig för Wireless Online (WO) och Virtual Card Network (VCN)
- // Integrerad BLE-teknik (Bluetooth Low Energy)
- // Kan integreras i ett befintligt system (bakåtkompatibel med tidigare SimonsVoss-komponenter)
- // Extremt snabb programmering för VCN-utförande

SimonsEVoss

SimonsVoss
KEYLESS WORLD
nons Voss
technologies
de in Germany

IDRIFTTAGNING
DET HAR ALDRIG VARIT SÅ ENKELT OCH SNABBT

// Inga kablar, inga borrmaskiner. Extremt snabb och okomplicerad montering

// Ny låsmekanism utan specialverktyg vid montering

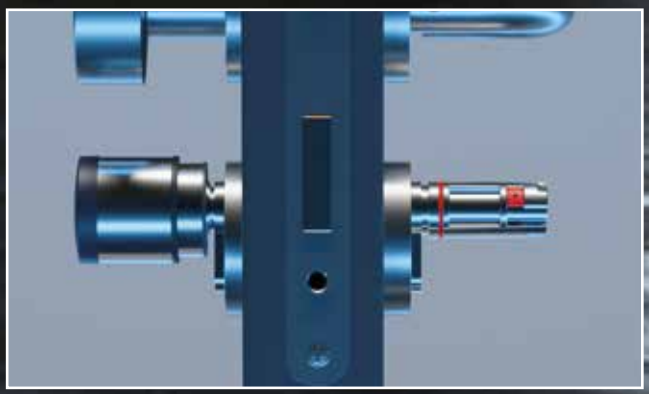

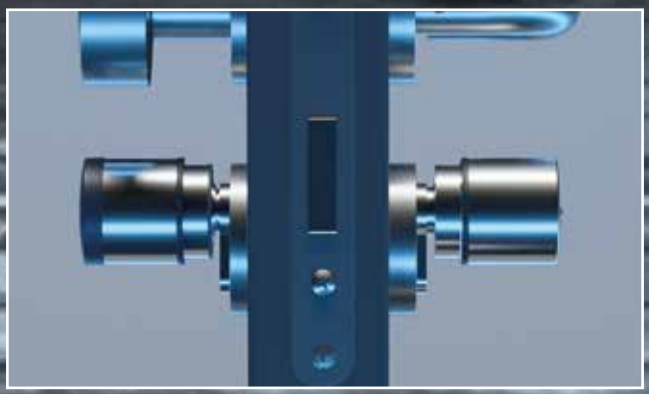

FLEXIBILITET GENOM **MODULÄR KONSTRUKTION**

// Snabba reaktionstider med kort varsel

// Framtidssäker vid byte till annan byggnad

// Sparar tid och kostnader

Anpassning av cylinderlängden med några få handgrepp

ANVÄNDARVÄNLIG
FAST GREPP OM VARJE DÖRR

- Robust knopp av högkvalitativa material
- Optimal haptik tack vare ergonomiska knoppar
- Bekvämare användning genom optiska och akustiska svarssignaler

MYCKET LÅGA DRIFTKOSTNADER
ENERGIEFFEKTIV OCH I PRINCIP UNDERHÅLLSFRI TEKNIK

- // Mycket lång batterilivslängd på upp till 12 års standby
- // Varningssystem i två steg (optiskt/akustiskt) när batteriet håller på att ta slut
- // Inga specialbatterier krävs, byte kan alltid ske från utsidan (standardknappceller CR 2450)
- // Inga specialverktyg, användning av batteri- och monteringsnyckeln vid batteribyte
- // Snabbare batteribyte på mindre än 20 sekunder

EN ÖVERSIKT: EGENSKAPER HOS NYA DIGITAL CYLINDER AX

FÖR TEKNIKER:

// Mycket snabb och effektiv montering
// Flexibel anpassning av cylindern genom individuellt ändringsbara längder
// Standardknappceller
// Batteribyte i en handvändning

FÖR BESLUTSFATTARE:

// Hög kvalitet och lång livslängd
// Framtidssäker
// Mycket låga driftkostnader
// Made in Germany

FÖR SYSTEMFÖRVALTARE:

// Snabb idrifttagning
// Snabb reaktion vid nyckelförlust
// Kort interventionstid

FÖR ANVÄNDARE:

// Ergonomisk knopp
// Greppvänlig yta, lätt att vrida
// Optisk och akustisk återkoppling
// Intuitiv användning

MONTERINGSFILMER
DIGITAL CYLINDER AX

Alla monteringsfilmer finns på vår webbplats under **ax.simons-voss.com** eller i vår app **SimonsVoss Mediathek SmartIntego** under Videor

https://ax.simons-voss.com

SimonsVoss Mediathek SmartIntego

:: Montering av standardcylinder

:: Montering av cylinder med avläsning på båda sidor (FD)

:: Förlänga cylinder

:: Batteribyte

:: Demontera knopp

:: Installera kärnförlängning

TEKNISKA SPECIFIKATIONER

Profilcylinder	Profiler	:: Europrofil-cylinder :: Scandinavian Oval-cylinder :: Swiss Round-cylinder
	Längd	från 30–30 mm (EU/SR) Kort cylinder 25–25 mm (EU)
Knoppar	Material	Läsknopp: Plastlock svart
		Vridknopp: Rostfritt stål
	Diameter	32 mm
Läsmetod	:: Läsmetod Wireless Online: MIFARE® Classic, MIFARE® DESFire®/EV1/EV2/EV3, UID (card serial number) enligt ISO 14443 (t.ex. MIFARE®, Legic® Advant, HID® SEOS) :: Virtual Card Network (VCN): MIFARE® Classic, MIFARE® DESFire®/EV1/EV2/EV3 :: Bluetooth Low Energy (BLE) i förberedelse	
Batterier	Typ	CR 2450, 3 V litium
	Antal	2× (standard)
	Livslängd	Upp till 12 års standby eller 100 000 aktiveringar (standard)
Omgivningsvillkor	Drifttemperatur	-25 ºC till +65 ºC (enligt DIN EN 15684)
	Skyddsklass	IP54 (standard)/IP67 (alternativ .WP)
Egenskaper	Signalering	Akustisk (summer) och/eller Visuell (LED – grön/röd)
	Lagringsbara tillträden offline	WO: upp till 250 med lås offline VCN: upp till 1 000
	Tidszonsgrupper	Beroende på systemintegrator
	Antal SmartCards per cylinder	Beroende på systemintegrator

// DIGITAL EUROPAPROFILCYLINDER AX

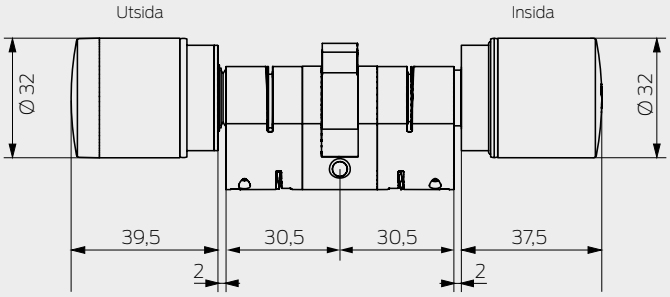

// DIGITAL SWISS ROUND-CYLINDER AX

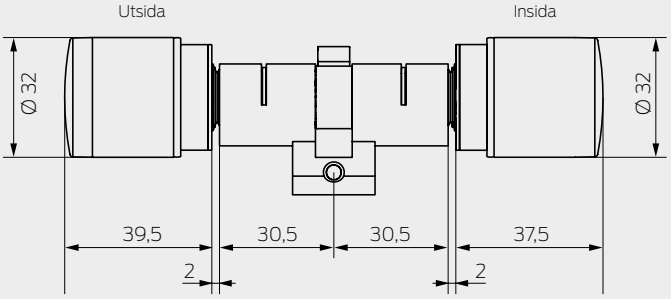

// DIGITAL SCANDINAVIAN OVAL-CYLINDER AX

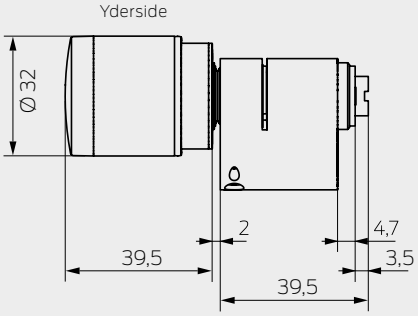

Måttangivelser i mm

// Höga kvalitetsanspråk genom tillverkning i Tyskland

// Korta transportvägar och snabba leveranser

// Certifiering enligt ISO 9001 och ISO 14001 för miljöarbete

ANAB ACCREDITED ISO/IEC 17021 MANAGEMENT SYSTEMS CERTIFICATION BODY

Certified to ISO 14001:2015

TÜVRheinland Precisely Right.

Simons Voss technologies

Made in Germany

Om SimonsVoss

SimonsVoss, pionjären inom fjärrstyrd, kabellös låsteknik, erbjuder systemlösningar med ett brett produktutbud för områdena SOHO, små och stora företag samt offentliga inrättningar. Låssystemen från SimonsVoss kombinerar intelligent funktionalitet, hög kvalitet och prisbelönt tysk design Made in Germany. SimonsVoss är en innovativ systemleverantör som sätter värde på skalbara system, hög säkerhet, tillförlitliga komponenter, effektiv programvara och enkel användning. SimonsVoss är tekniskledande inom digitala låssyetm och vår fokus på innovation, hållbart tänkande och handlande samt uppskattning av våra medarbetare och samarbetspartner är nyckeln till vår framgång.

SimonsVoss är ett företag i ALLEGION Group – ett globalt nätverk inom området säkerhet. Allegion är representerat i cirka 130 länder runt om i världen (www.allegion.com).

Tysk Kvalitet
För SimonsVoss är „Made in Germany“ inte en slogan utan en garanti. Alla våra produkter och system utvecklas och tillverkas i vårt eget produktionscenter i Osterfeld, Tyskland

SimonsVoss Technologies GmbH
Feringastraße 4
85774 Unterföhring
Tyskland
Tfn. +49 89 992280
info-simonsvoss@allegion.com
www.simons-voss.com I www.allegion.com
www.smartintego.com

För allmän säkerhets- och underhållsinformation, besök www.simons-voss.com/se/security.html

PB.SI-DCAX.SE – 2022.04

© Copyright 2022, SimonsVoss Technologies GmbH, Unterföhring.
Med ensamrätt. Text, bild och grafik är upphovsrättsskyddade.
Innehållet i denna broschyr får varken kopieras, distribueras eller ändras. Bindande tekniska specifikationer finns i vår systemhandbok. Reservation för tekniska ändringar.
SimonsVoss och MobileKey är registrerade varumärken som tillhör SimonsVoss Technologies GmbH.

SimonsVoss technologies

Made in Germany

A BRAND OF ALLEGION